TAVOLA ROTANTE
ROTARY INDEX TABLE
T 15

PESO / Weight Kg. 23
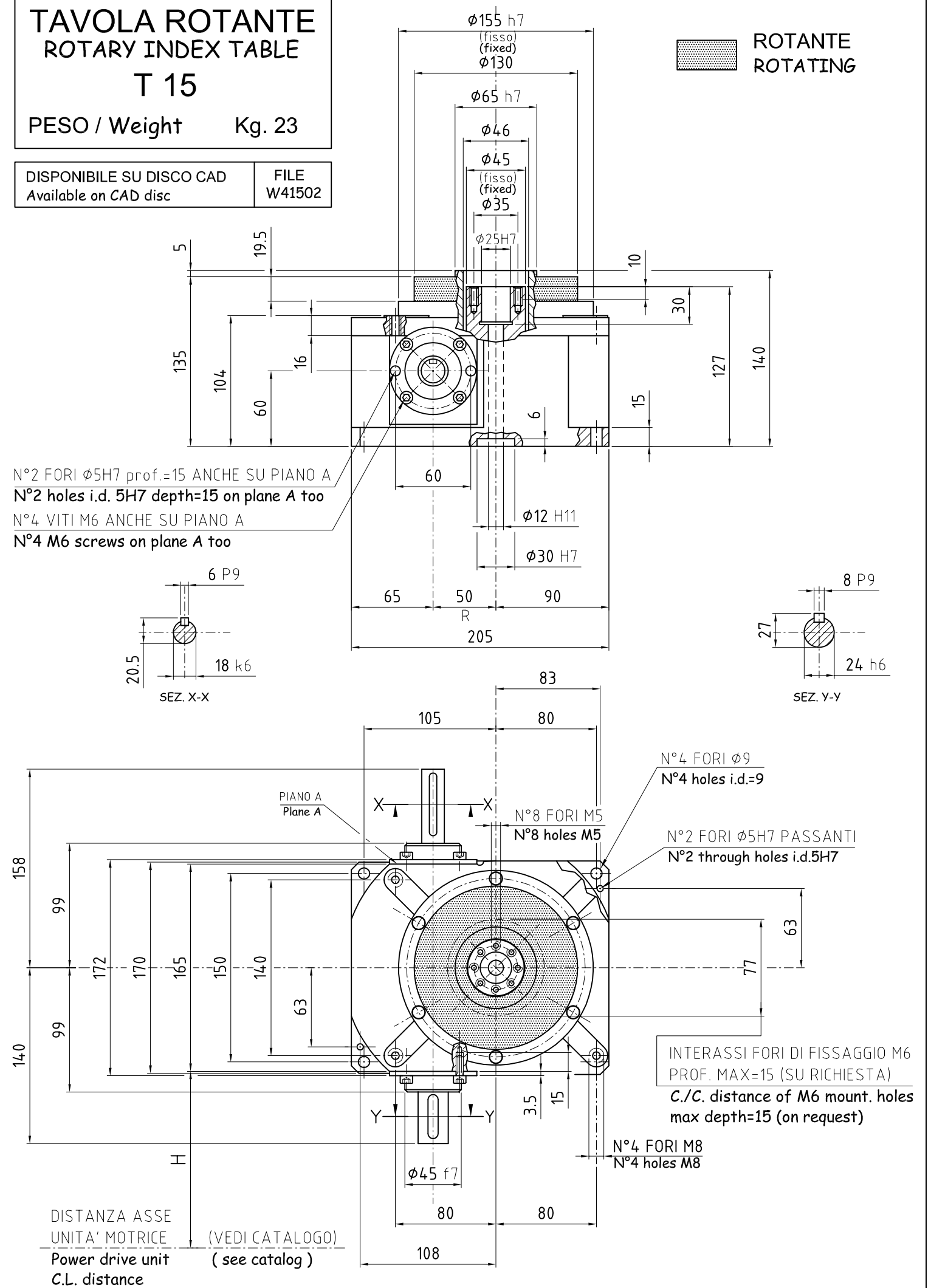
DISPONIBILE SU DISCO CAD Available on CAD disc	FILE W41502